Stahlbeton-Fertiggaragen
Typ S 35

ADM™ Meine Fertiggarage ist eine Marke der hansebeton

Hersteller	Hansebeton GmbH & Co. KG	Nutzfläche	8,62 m²
		Bebaute Fläche	9,38 m²
Zeichnungsnummer/Stand	S35a01.dwg / 01.01.2006	Umbauter Raum	23,07 m³
Bezeichnung Typenstatik	S 3,50 / 2,68 / 2,46	Maßstab	1:100

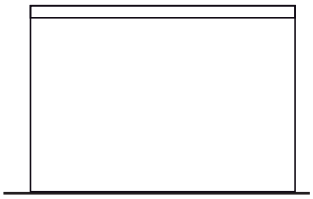

Seitenansicht

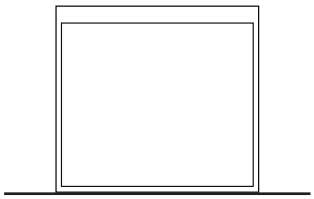

Vorderansicht

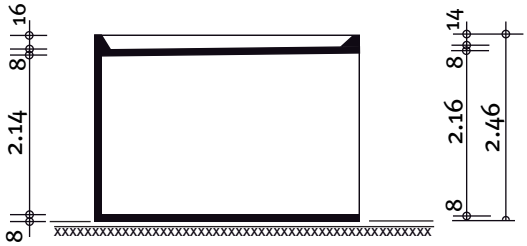

Schnitt

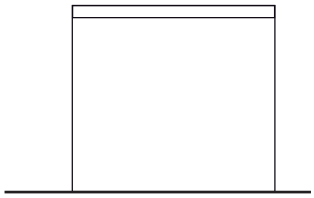

Rückansicht

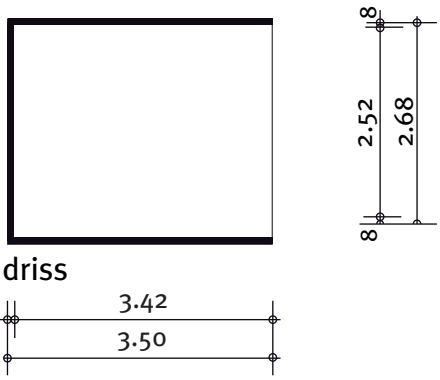

Grundriss

Bauherr: _____

Straße: _____

Wohnort: _____ _____

Bauort: _____

Datum: _____

Unterschrift: _____